一般公差	按GB/T1804-m
文件编号	RD-CP-2112001

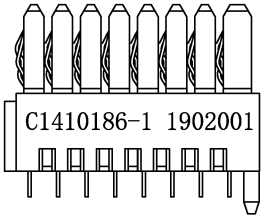

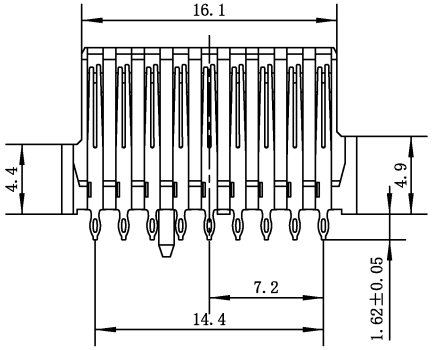

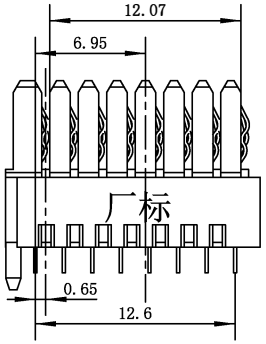

推荐安装位置：J0
排列顺序：J6←J0

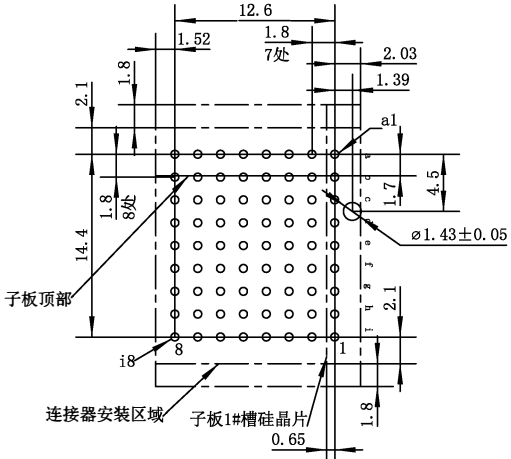

PCB开孔尺寸（未注公差±0.02）
比例5:1

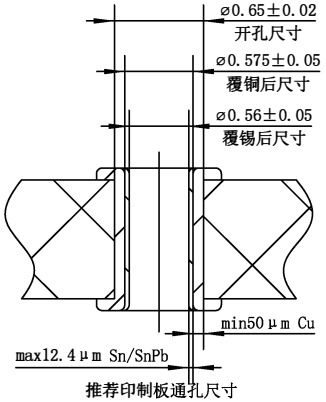

推荐印制板通孔尺寸
比例30：1

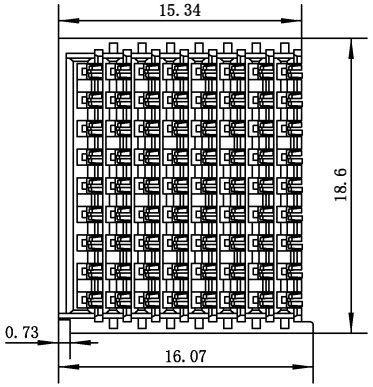

「电气性能」
-低电平接触电阻：≤40 mΩ
-额定电流：单路电源8A，单路信号1A
-绝缘电阻：电源接触件≥10000 MΩ
信号接触件≥1000 MΩ
-耐电压：500 V
-差分特性阻抗：100Ω
-传输速率：6.25Gbps
-串扰：优于-30dB

「机械性能」
-随机振动：10～2000Hz，功率谱密度0.2g²/HZ
-正弦振动：10～2000Hz，20g
-冲击：294m/s²，半正弦波，11ms
-机械寿命：500次

「环境性能」
-使用温度：-55℃～125℃
-盐雾：96h
-阻燃等级：UL94V-0

「支持的通讯协议」
- 1000BASE-KX
- 10GBASE-KX4
- InfiniBand SDR, DDR, and QDR
- PCIe Gen 1, 2, and 3
- Serial RapidIO 2.5, 3.125, 5, and 6.25Gbaud

第一视角			版本	编号	
			A		
第三视角			幅面	名称	矩形插座
			A2		
角色	签名	签名日期	比例	型号	C1410186-1
编制			4:1		
审核			页码	泰兴市领航电连接器有限公司	
批准			第1/1页		